TEREX®

POIDS EN ORDRE DE MARCHE	4,9 t
PUISSANCE DU MOTEUR	44 kW (60 ch)
CAPACITE GODET	0,8-1,2 m³
CHARGE DE BASCULEMENT, EN LIGNE	3,5 t
CHARGE DE BASCULEMENT, EN BRAQUAGE	3,15 t

Chargeuse TL80

Caractéristiques techniques

Moteur	
Fabricant, marque	Deutz, D 2011 L04 W
Type	4 cylindres, moteur diesel, CE phase III A, COM (2008)
Principe	4 temps, injection directe
Cylindrée	3 620 cm³
Puissance selon ISO 9249 à 2 200 min⁻¹	44 kW (60 ch)
Système de refroidissement	par eau

Installation électrique	
Tension de service	12 V
Eclairage selon code allemand StVZO et Euronorm.	

Transmission

Entraînement hydrostatique en circuit fermé, indépendant de l'hydraulique de travail. Système éprouvé de régulation automatique, optimisation automatique de la force de traction et de la vitesse. Moteur hydraulique à deux paliers à passage sous charge. Variation continue de la vitesse AV et AR. Transmission intégrale du réducteur situé à l'essieu AR passant par un arbre de transmission à l'essieu AV. Freinage par pédale d'inching.

2 paliers de vitesse :	
« Palier I »	0-7 km/h
« Palier II »	0-20 km/h
4 paliers de vitesse (version marche rapide en option) :	
« Palier I »	0-7 / 0-18 km/h
« Palier II »	0-14 / 0-36 km/h

Essieux

Essieu AV : essieu à engrenages planétaires avec différentiel autobloquant, montage rigide.

Essieu AR : essieu à engrenages planétaires avec réducteur intégré, suspension oscillante, amortissement par butoirs en caoutchouc. Différentiel autobloquant.

Angle d'oscillation	± 12°

Pneumatiques	
Standard	405/70 R 18 EM 01
Option	340/80 R 20 XCML Michelin
Option	335/70 R 20 MPT 70 E Conti
Option	405/70 R 18 SPT 9 Dunlop
Pneus spéciaux sur demande	

Freins

Frein de service : frein central à tambour actionné hydrauliquement, agissant sur les 4 roues motrices.

Frein supplémentaire : l'entraînement hydrostatique en circuit fermé agit en frein supplémentaire.

Frein de stationnement : frein à tambour à commande mécanique sur l'essieu AV

Direction

Par articulation, 2 vérins de direction amortis en fin de course, direction entièrement hydraulique par valve prioritaire load-sensing, bonne dirigeabilité même au ralenti.

Angle de braquage total	80°

Quantités de remplissage	
Réservoir de carburant	75 l
Système hydraulique (avec réservoir)	55 l

Caractéristiques de fonctionnement, équipement standard	
Poids en ordre de marche (ISO 6016)	4 900 kg
Charge de basculement en ligne (ISO 14397-1)	3 500 kg
Charge de basculement en braquage (ISO 14397-1)	3 150 kg
Longueur hors-tout, godet au sol	4 955 mm
Largeur totale	1 850 mm
Rayon de braquage au bord extérieur du godet standard	4 135 mm
Empattement	2 100 mm
Hauteur sur cabine	2 670 mm

Système hydraulique

Débit de la pompe	max. 64 l/min
Pression de service	250 bar

Distributeur : hydraulique, proportionnel, à 3 circuits, palier « rapide » pour le cavage. Commande simultanée et indépendante de tous les mouvements. Commande des vérins de levage et du vérin de cavage par un levier en croix (poignée multifonctions), avec circuit de commande supplémentaire et commutateur du sens de marche intégré. Position flottante en circuit « Descente », à commande électro-hydraulique. Circuit supplémentaire avec coupleurs et fonction « service contenue » installé en série.

Equipement chargeur	
Equipement chargeur avec cinématique parallèle et attache rapide mécanique intégrée (option : attache rapide hydraulique).	
Godet chargeur (ISO 7546)	0,80 m³
Force de levage au sol (ISO 14397-2)	48 000 N
Force d'arrachement (ISO 14397-2)	45 000 N

Lève-palettes	
Charge utile (course totale de levage et direction)	2 000 (2 200*) kg
Charge utile (pos. de transport), à env. 300 mm au-dessus du sol, course totale de direction	2 500* kg
Largeur du porte-fourches	1 240 mm
Longueur fourches (100x45 mm)	1 120 mm
Facteur de stabilité statique	1,25
Charges utiles calculées sur terrain plat = 80 % de la charge de basculement en braquage	

Cabine

Cabine panoramique en acier, à suspension élastique, réceptionnée ROPS (suivant ISO 3471) et FOPS** (suivant ISO 3449).

Deux portières, essuie-glace à balayage intermittent et lave-glace électriques AV et AR, vitrage de sécurité teinté, vitre gauche coulissante.

Siège à amortissement hydraulique, réglable en fonction du poids du conducteur, ceinture ventrale selon ISO 7096 et ISO 6683.

Chauffage avec ventilateur à 3 vitesses (commutation air frais / air pulsé) ainsi que dégivrage pare-brise (AV et AR).

Pré-équipement radio et conditionnement d'air.

Colonne de direction réglable en inclinaison.

2 phares de travail AV.

Puissance acoustique selon directives CE.

*avec contrepoids sur l'essieu AR

**FOPS seulement avec grille protectrice de toit (option)

Chargeuse

TL80

Dimensions : godet standard

Capacité selon ISO 7546 : 0,80 m³
Densité maxi. : 1,8 t/m³

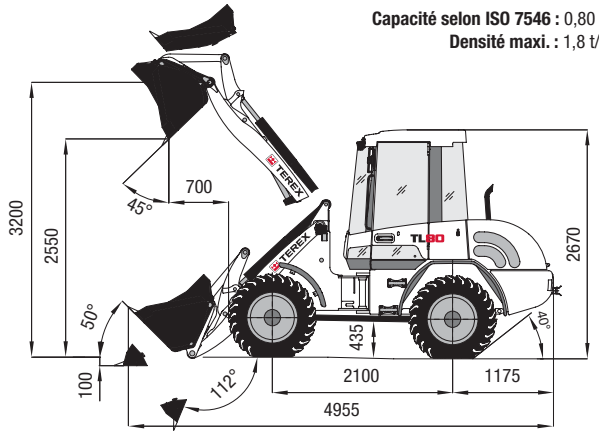

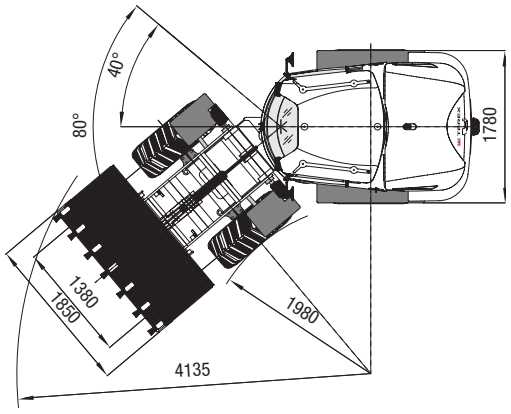

Lève-palettes

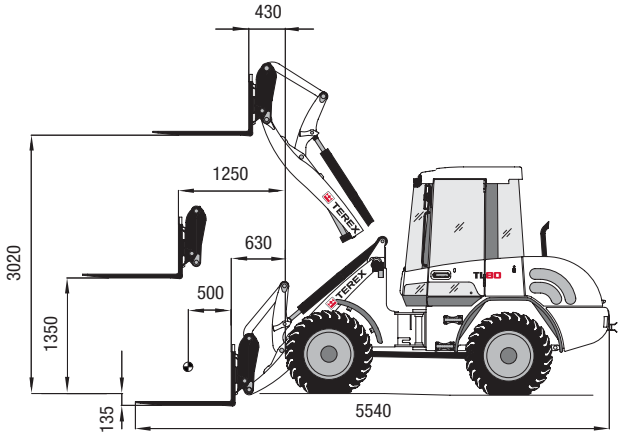

Charge utile, course totale de levage : 2 000 (2 200*) kg
Charge utile, position de transport : 2 500* kg
*avec contrepoids sur essieu AR

Benne universelle

Capacité selon ISO 7546 : 0,75 m³
Densité maxi. : 1,6 t/m³

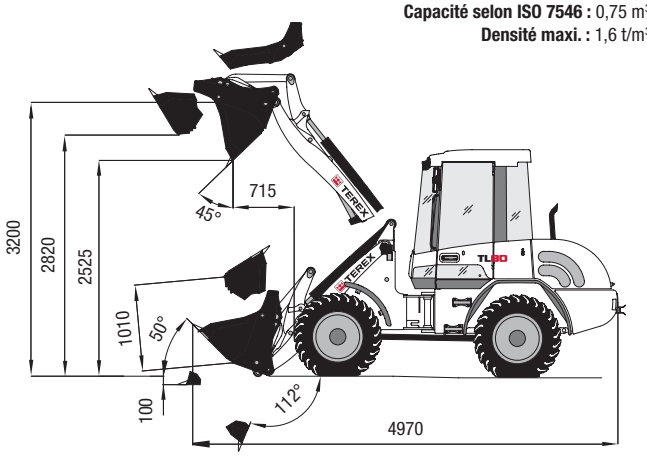

Type de godet

	Capacité	Densité	Largeur	Hauteur de déversement
Godet chargeur, a. r., dents	0,80 m³	1,8 t/m³	1 850 mm	2 550 mm
Godet chargeur, a. r., lame boulonnée	0,80 m³	1,8 t/m³	1 850 mm	2 510 mm
Godet à terre, a. r., dents	0,90 m³	1,6 t/m³	1 850 mm	2 485 mm
Godet à terre, a. r., lame boulonnée	0,90 m³	1,6 t/m³	1 850 mm	2 445 mm
Godet à grande capacité, lame boulonnée	1,00 m³	1,2 t/m³	1 850 mm	2 435 mm
Godet à grande capacité, lame boulonnée	1,20 m³	0,8 t/m³	1 950 mm	2 395 mm
Benne universelle, a. r.	0,75 m³	1,6 t/m³	1 850 mm	2 525 mm
Godet à déversement latéral, a. r., sans dents	0,70 m³	1,8 t/m³	1 850 mm	2 450 mm
Godet à déversement intégral, a. r., sans dents	0,70 m³	1,2 t/m³	1 850 mm	3 540 mm
Godet ajouré, a. r.	0,70 m³	1,8 t/m³	1 850 mm	2 530 mm
Densité – exemples				
Granit, basalte, sable (humide), gravier (humide), schiste :	1,8 - 2,2 t/m³	Terre végétale, argile, charbon :		1,1 - 1,6 t/m³
Grès, gypse, calcaire, terre (humide), sable (sec), gravier (sec) :	1,5 - 1,8 t/m³	Copeaux de bois (sec), compost, coke :		0,2 - 1,0 t/m³

TEREX®

Terex GmbH Schaeffstrasse 8
D-74595 Langenburg, Allemagne

TEL +49 (0)7905 / 58-0 **FAX** +49 (0)7905 / 58114
EMAIL info@terex-schaeff.com **WEB** terex-schaeff.de

TL800108-FR (2) Date d'effet : le 1er janvier 2008. Les spécifications et prix des produits sont sujets à modification sans avis ou obligation. Les photographies et/ou dessins contenus dans ce documents sont uniquement pour illustration. Veuillez vous référer à la notice d'utilisation appropriée pour les instructions quant à l'utilisation correcte de cet équipement. Tout manquement au suivi de la notice d'utilisation appropriée lors de l'utilisation de notre équipement ou tout acte autrement irresponsable peut résulter en blessure corporelle sérieuse ou mortelle. La seule garantie applicable à notre équipement est la garantie standard écrite applicable à un produit et à une vente spécifique. Terex n'offre aucune autre garantie, expresse ou explicite. Les produits et services proposés peuvent être des marques de fabrique, des marques de service ou des appellations commerciales de Terex Corporation et/ou ses filiales aux Etats Unis et dans les autres pays, et tous les droits sont réservés. « TEREX » est une marque déposée de Terex Corporation aux Etats Unis et dans de nombreux autres pays.
Copyright © 2008 Terex Corporation

Réf. : 5777452022